成 品 图

第三视角

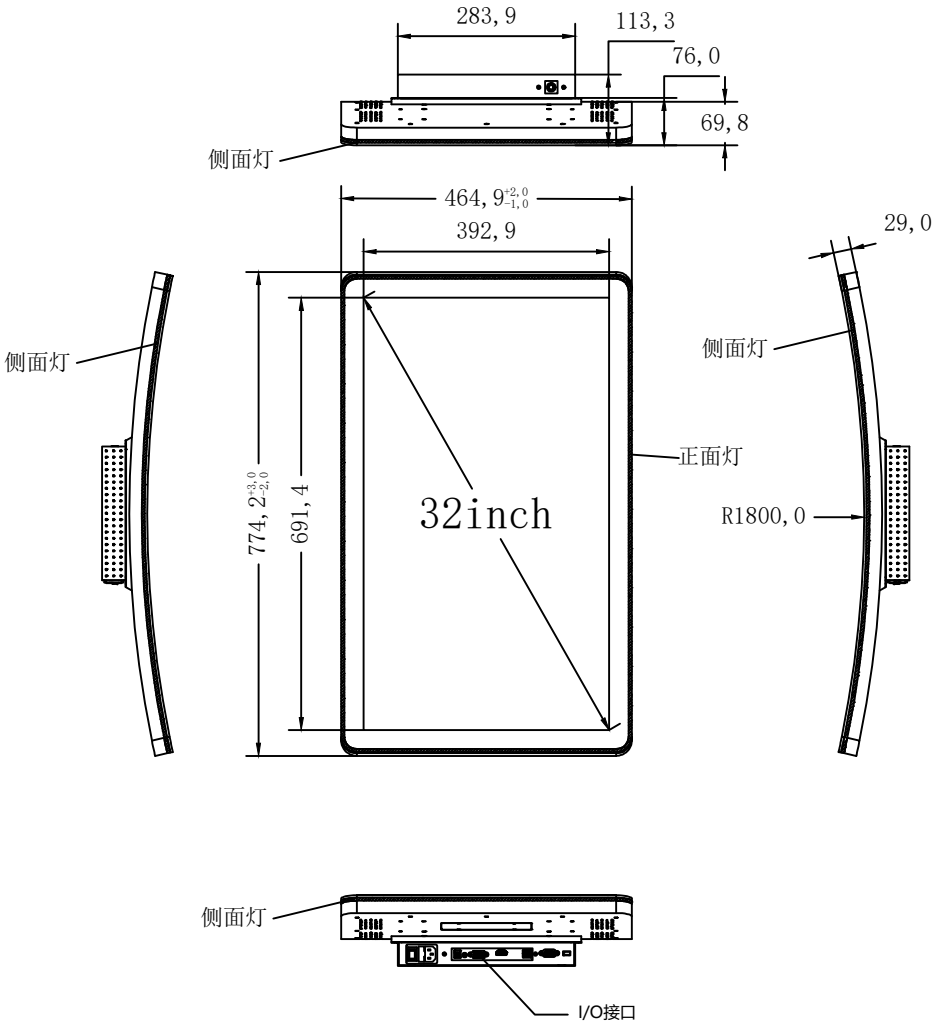

A:S-M6最大深度6mm

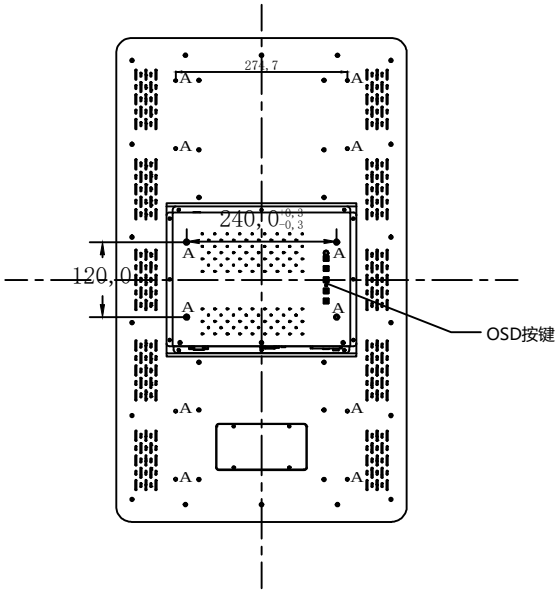

接口定义说明:

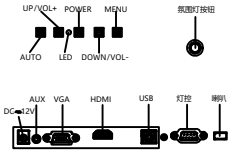

未注明公差为±1.5mm;

REV 修改	DATE 日期	DESCRIPTION 修 改 内 容	REVISER 修 改 者						
				NAME 品 名	32寸曲面触显CT型（R1800）	EDITION 版 本 号	V1.0	APPROVED 承 认	
				MODEL 型 号	TDD-PTM-LFC320C	PAGE 页 次	11	CHECK 核 对	
				COLOR 颜 色	黑	DATE 日 期	230817	DESIGNED 制 定 者	