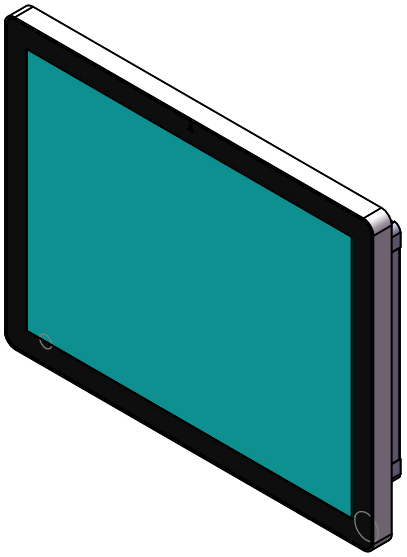

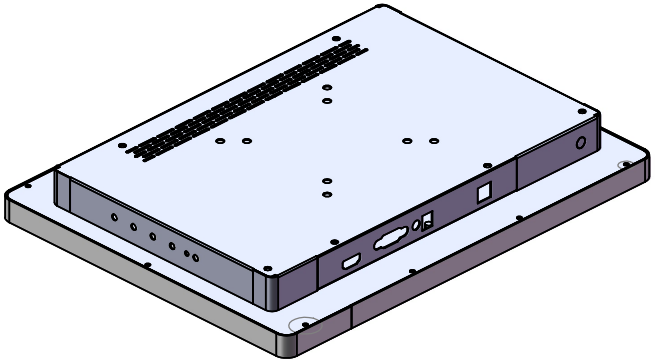

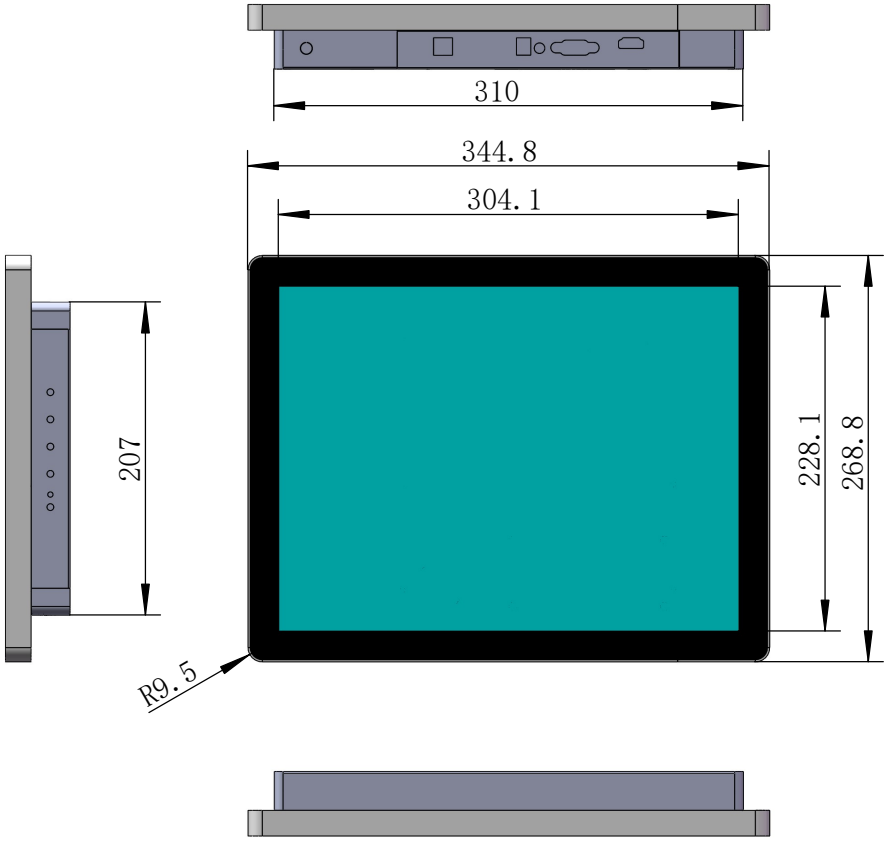

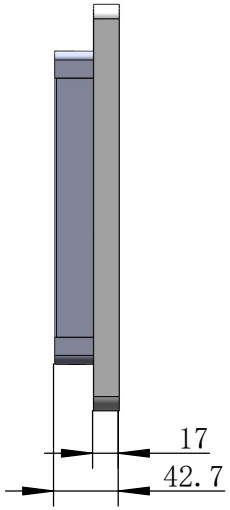

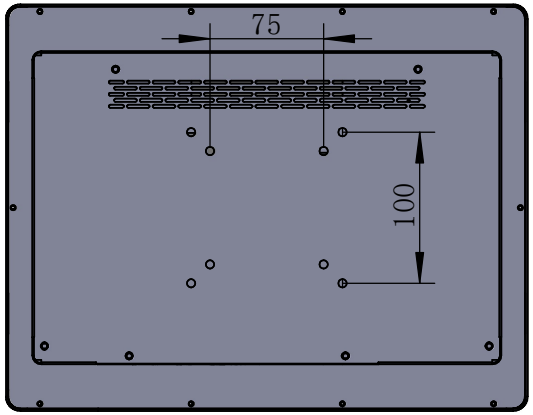

TDD - TPC - CF150 - MS
2023 - 08 - 01