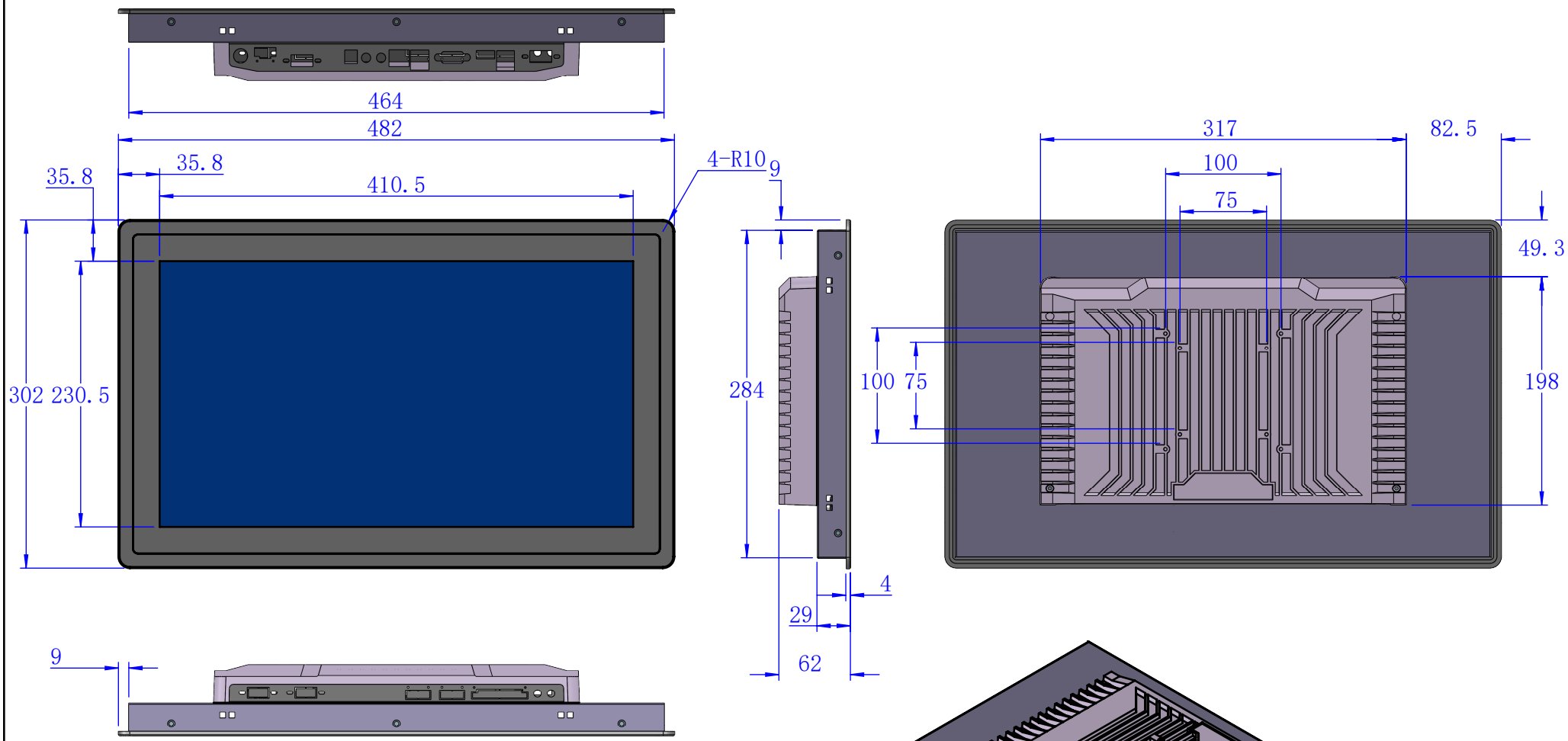

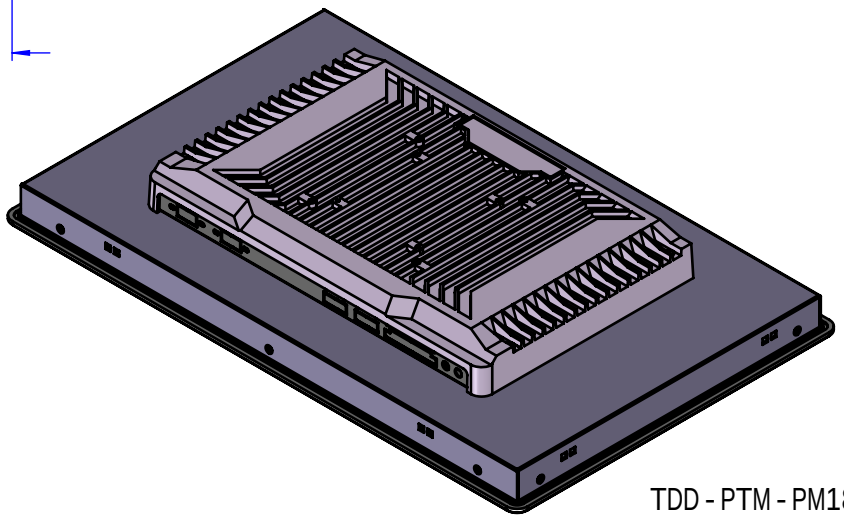

旧底图总号	
底图总号	
签字	
日期	

TDD - PTM - PM185R - AL

2024 - 10 - 25