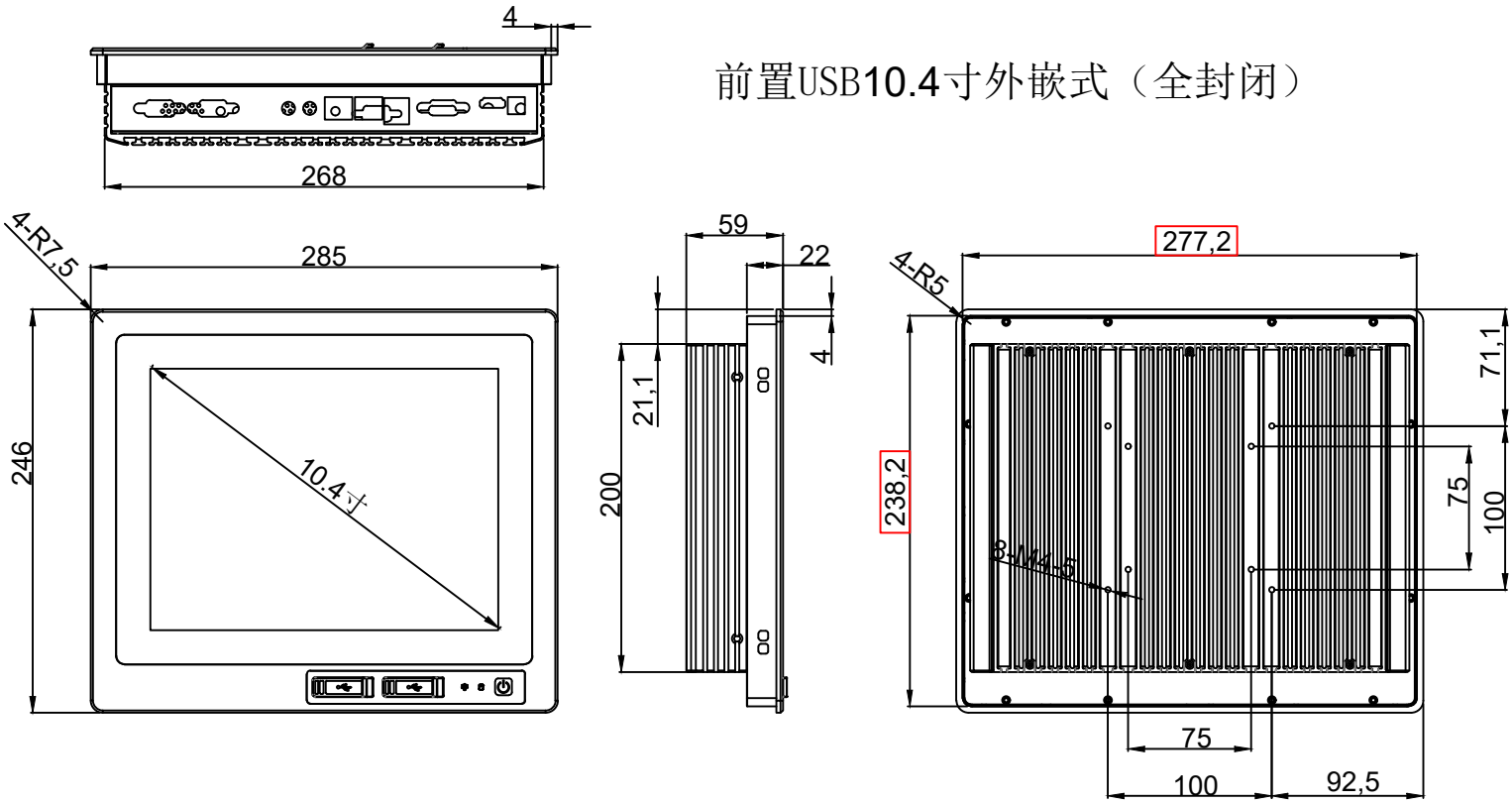

前置USB10.4寸外嵌式（全封闭）

TDD - PTM - PM104S - AL
2024 - 10 - 11